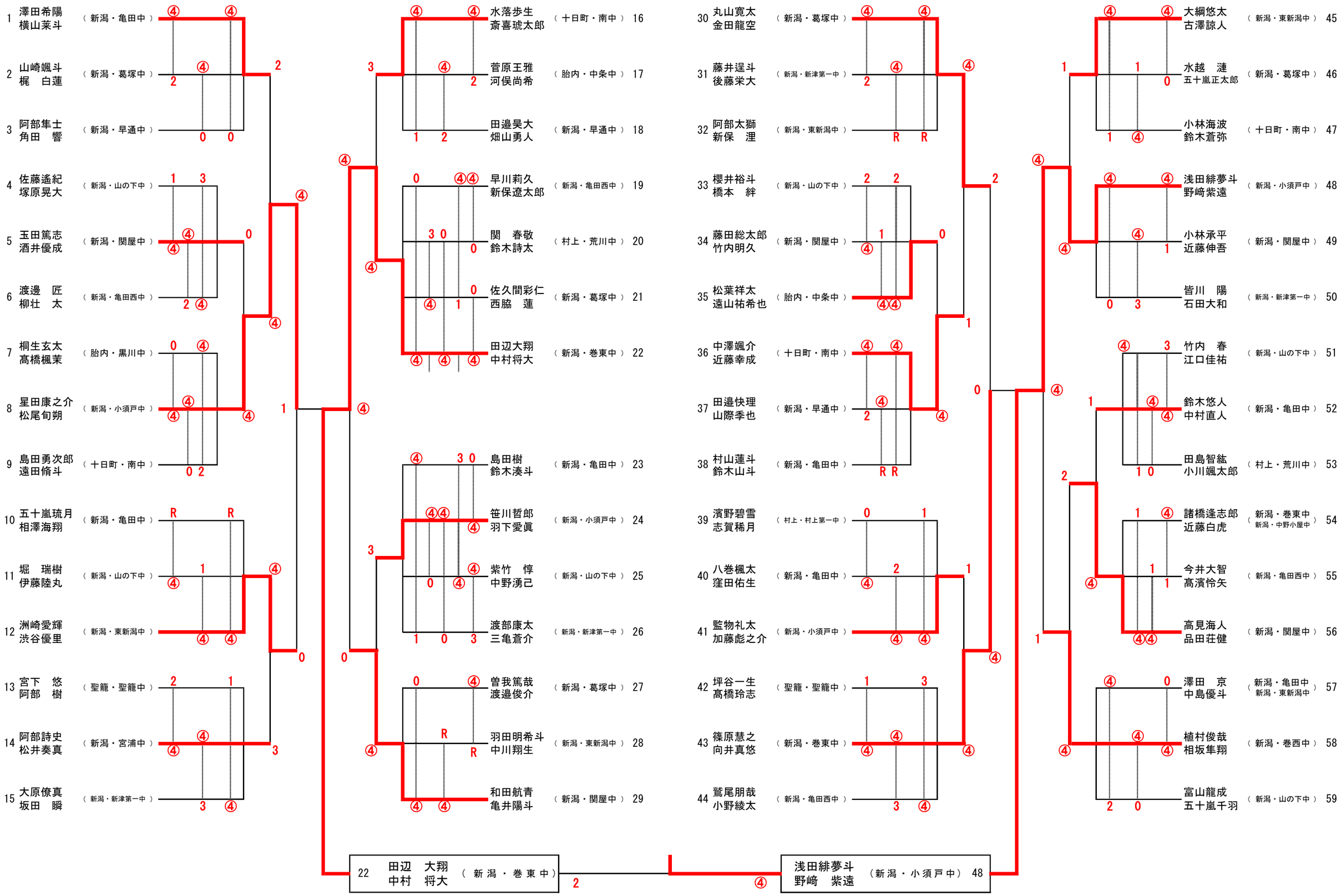県中学1年生大会　新潟・下越男子　　2022年10月29日　　新潟市庭球場