県１，２年生大会新潟下越
10月22日
新潟市庭球場
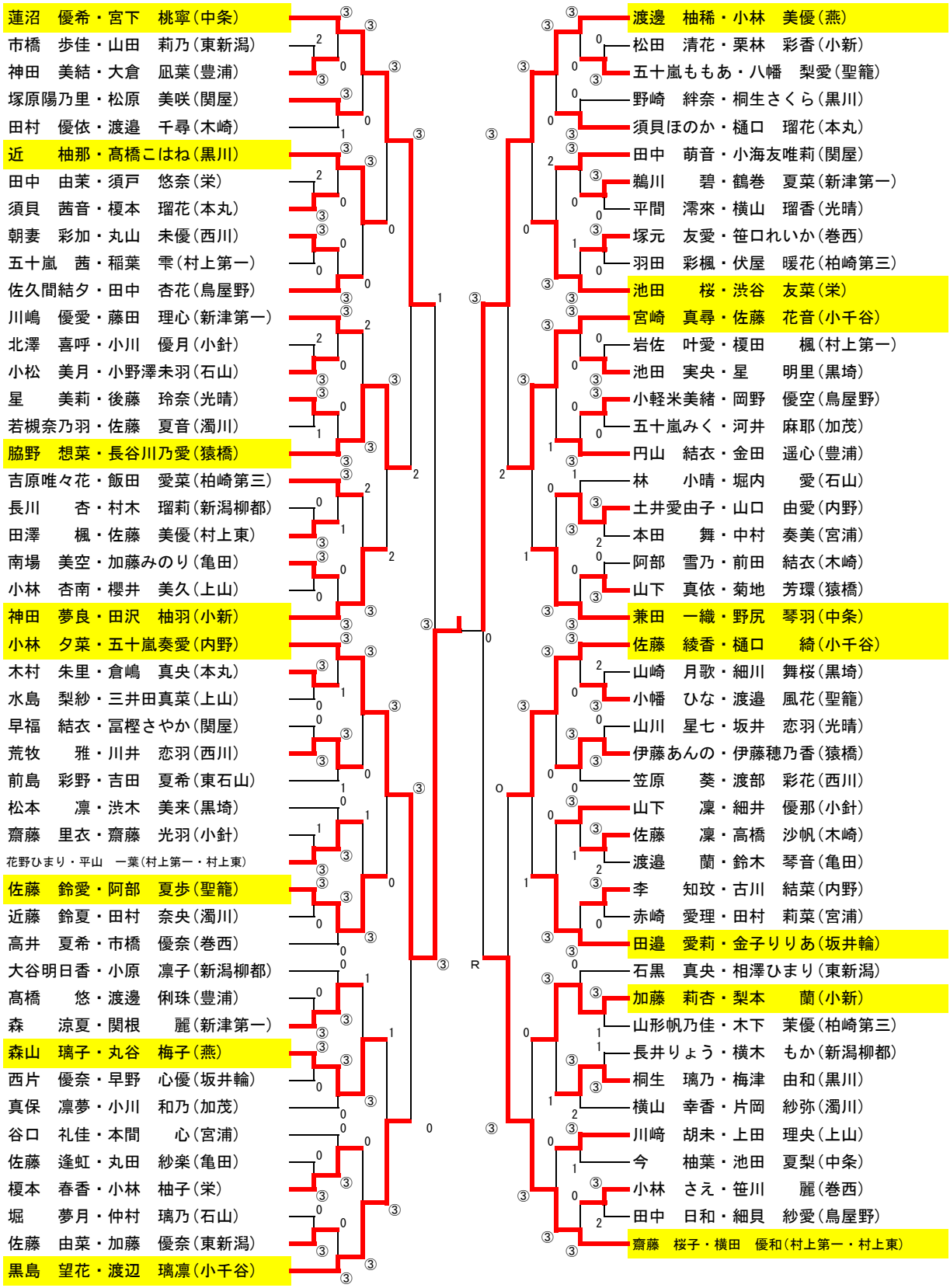
新潟会場女子